すみれ

1	三木　恭代	大(美原レインボー)
	荻野　鈴	大(美原レインボー)
2	山中　雪乃	京（　嵯　峨　）
	莨谷　希	京（ グ レ イ ス ）
3	尾上　愛	兵(明石レディース)
	小堀　萌子	滋（ ゆ い っ と ）
4	白樫 愛祐美	和（ Ｌ ． Ｃ ． Ｃ ）
	中村　岬	京（ 京 都 女 子 ）
5	林　杏樹	大（ハーモニー）
	羽馬　末季	大（ Ｒ Ｉ Ｓ Ｅ ）
6	北川　愛	大(美原レインボー)
	久野　佑香	大(美原レインボー)
7	平尾　真衣	兵(朝霧レディース)
	熊田　陽香	兵(朝霧レディース)
8	横江川　黎	滋（志賀Ｓ　Ｔ　Ｃ）
	三家　明莉	滋（志賀Ｓ　Ｔ　Ｃ）
9	黒川　裕美	大（ Ｇ Ｌ Ｏ Ｒ Ｙ ）
	奥村 久瑠美	大（ Ｇ Ｌ Ｏ Ｒ Ｙ ）
10	國本　彩乃	大（ ファニー ）
	川本　彩加	京（ 京 都 女 子 ）
11	金川　春香	大（　門　真　）
	川上　麻絵	兵(朝霧レディース)
12	加屋　もも	大（ Ｇ Ｌ Ｏ Ｒ Ｙ ）
	今井　早紀	大（ Ｇ Ｌ Ｏ Ｒ Ｙ ）
13	山田　花梨	兵（　二　見　）
	山田　麻梨	兵（　二　見　）
14	阪本　千夏	大（ Ｍ Ｅ Ｗ Ｓ ）
	北浦　実来	大（ Ｍ Ｅ Ｗ Ｓ ）
15	鈴木 ひとみ	滋（　八　日　市　）
	瀧川 なつみ	大(美原レインボー)
16	髙木　由記	奈（　郡　山　）
	川嶋　愛	滋（志賀Ｓ　Ｔ　Ｃ）
17	打田　琴	大(美原レインボー)
	藤井　美穂	大(美原レインボー)
18	宮地　遥華	京（ Ｍａｒｓ ）
	小黒　瑞季	京（ Ｍａｒｓ ）

No.16 髙木・川嶋

ば ら

1	辻　美樹	兵（市尼ＯＢ）
	中谷 かおり	兵（市尼ＯＢ）
2	福山 智恵子	大（ＲＩＳＥ）
	松原　亜紀	大（豊中）
3	鍜治本 寛子	滋（志賀ＳＴＣ）
	米田 美佐子	滋（大津なでしこ）
4	坂井　美香	大（ヨネックス）
	久保田真理恵	大（ヨネックス）
5	島田　朱美	大（東淀川）
	望月 友美子	大（東淀川）
6	小阪　優子	和（河南）
	脇山 香子美	和（オレンジ）
7	松本　美保	大（美原レインボー）
	吉川 有香里	大（ＧＬＯＲＹ）
8	白善　祐季	京（若竹）
	高橋　理恵子	京（福知山ウイディ）
9	深井 由香里	大（門真）
	矢本　和美	大（堺ミルフィーズ）

10	稲場　えり	京（ビバーチェ綾部）
	島田　藍	京（京都女子）
11	前田 真美子	大（ＭＥＷＳ）
	安波　恵子	大（ＭＥＷＳ）
12	前島　育子	大（美原レインボー）
	中溝　静香	大（美原レインボー）
13	浜辺　真弓	大（ハーモニー）
	横畠　瑠梨	大（東大阪市ST協会）
14	土居　聖子	大（門真）
	東谷　真衣	大（門真）
15	築田 真奈美	滋（ゆいっと）
	濱田　絵美	滋（ゆいっと）
16	宮下　麻衣	兵（姫路アニマルズ）
	松川 のぞみ	兵（今津）
17	木原　愛美	大（文月）
	西崎 美和子	大（美原レインボー）
18	藤本　由香	京（クレッシェンド）
	高野　優子	大（東淀川）
19	宮崎　智絵	奈（香芝）
	宮崎 由紀子	奈（香芝）

No.16 宮下・松川

ゆ り(1)

1	根岸 亜矢	大（ハーモニー）
	成田 扶美代	大（ファニー）
2	福本 幸子	大（スリーアローズ）
	藤田 靖子	大（スリーアローズ）
3	濱田 真紀	兵（朝霧レディース）
	上原 あゆみ	京（ビバーチェ綾部）
4	池上 明日香	滋（大津なでしこ）
	稲毛 智子	和（ＡＢＣ）
5	木村 里奈	奈（香芝）
	井上 朋子	奈（香芝）
6	下野 京子	大（東大阪市ST協会）
	檜垣 治子	大（東大阪市ST協会）
7	馬殿 美雪	京（ＢＡＳＥ）
	加藤 由美子	京（ＢＡＳＥ）
8	大田 万理	大（柏原）
	服部 涼子	大（柏原）
9	須山典紀子	大（八尾市ST協会）
	松島 里香	大（八尾市ST協会）
10	佐藤 エリ子	兵（市尼ＯＢ）
	大島 美津代	兵（市尼ＯＢ）
11	佐藤 敦子	大（ＲＩＳＥ）
	本山 吏恵	大（枚方ＳＴＣ）
12	中川 平理	京（ピノキオ）
	山本 園子	京（やましな）
13	淀澤 真由美	和（キャロット）
	久保 陽子	和（キャロット）
14	亀甲 宏美	大（アプローズ）
	早瀬 静子	大（門真）
15	山下 悦子	大（吹田エース）
	浅井 貴子	大（ＭＥＷＳ）
16	池杉 智子	京（Ｍａｒｓ）
	盛次 桂子	京（クレインズ）
17	森本 明美	大（大正ＳＴＣ）
	阪下 智美	大（寝屋川）
18	鈴木 ナナ	奈（若草）
	伊川 昭子	奈（若草）
19	長畑 章子	大（箕面サングリーン）
	又賀 美左子	大（文月）
20	家光 名保恵	大（東大阪市ST協会）
	永池 麻菜美	大（ＧＬＯＲＹ）
21	入江 和代	兵（明石レディース）
	杉正 るみ子	兵（明石レディース）

22	中谷 佳世	大（ファニー）
	立澤 繭美	大（ファニー）
23	音無 千草	京（ＥＦＴ）
	米津 稔子	京（ＥＦＴ）
24	伊佐 由夏	奈（生駒市ST協会）
	伊藤 ゆかり	奈（香芝）
25	稲田 幸子	奈（西奈良ＳＴＣ）
	遠藤 京子	兵（今津）
26	河埜 美佐子	大（堺ミルフィーズ）
	久保田喜美代	大（大正ＳＴＣ）
27	藤田 恵美	和（スカット）
	白樫 真弓	和（スカット）
28	宇津原 宏枝	兵（垂水テニス）
	小林 美穂	兵（三木）
29	尾崎 佐知子	京（レイスター）
	山岸 有美	京（ピノキオ）
30	菊地 めぐみ	大（東大阪アミー）
	白石 佳子	大（サンレディース）
31	野尻 真帆	和（レディース）
	池田 幸恵	大（ハーモニー）
32	小林 美加	大（柏原）
	山本 真紀	大（柏原）
33	吉田 美智代	京（洛南パーソンズ）
	西谷 恵子 福井華代子	京（洛南パーソンズ）
34	長井 容子	兵（二見）
	澤内 貴美	兵（淡路）
35	岡部 加奈子	大（茨木）
	福田 裕子	大（フリー）
36	北口 佳子	大（大正ＳＴＣ）
	山本 順子	大（東大阪市ST協会）
37	大薗 香織	奈（若草）
	浅野 こずえ	奈（若草）
38	宮崎 美香	大（大東市ST連盟）
	西坂 直美	大（ＡＲＫ）
39	辰巳 智子	大（八尾市ST協会）
	松川 香奈子	大（八尾市ST協会）

ゆ り（2）

40	中村 祐加	大（箕面サングリーン）
	奥山 薫	大（東大阪市ST協会）
41	仲平 和代	奈（桜井ガンバ）
	田中 千佳	奈（若草）
42	澤井 綾子	京（ＥＦＴ）
	山本 加奈子	京（ＥＦＴ）
43	服部 純代	京（ストレート）
	冨田 麻里子	兵（明石レディース）
44	塩谷 真矢	大（大正ＳＴＣ）
	唐木 咲子	大（茨木）
45	岩谷 直子	大（寝屋川）
	永田 敬子	大（寝屋川）
46	中野 利夏子	和（レディース）
	安藤 寿香	奈（生駒市ST協会）
47	角谷 幸代	大（大浜ＳＴＣ）
	伊藤 陽子	大（大浜ＳＴＣ）
48	貴田 弥生	兵（朝霧レディース）
	山田 まゆみ	兵（今津）
49	三村 明子	奈（天理）
	境山 むつみ	奈（香芝）
50	角江 和美	京（やましな）
	平 典子	京（やましな）
51	立石 みどり	大（泉南）
	吉川 和美	大（泉南）
52	横山 由美	大（門真）
	片岡 さおり	大（ファニー）
53	福原 峰子	大（大正ＳＴＣ）
	小松 昌代	大（大正ＳＴＣ）
54	篠原 公恵	滋（志賀ＳＴＣ）
	坂口 とき子	滋（志賀ＳＴＣ）
55	岡田 優子 ~~山本 美香~~	奈 ~~兵~~ （香芝） ~~（加古川）~~
	三宅 恵	兵（加古川）
56	大島 佳子	大（八尾市ST協会）
	福田 朋恵	大（八尾市ST協会）
57	長田 拓子	和（キャロット）
	重岡 早苗	大（ハーモニー）
58	伊藤 恵子	京（ピノキオ）
	河村 美奈子	京（ピノキオ）

59	中村 早智	大（大阪OB軟庭会）
	小谷 麻紀	大（箕面サングリーン）
60	蘆田 容子	大（大正ＳＴＣ）
	古谷野 美子	大（東大阪市ST協会）
61	是澤 育子	兵（市尼ＯＢ）
	新屋 陽子	兵（市尼ＯＢ）
62	船越 章子	京（ＢＡＳＥ）
	林 貴代	京（ＢＡＳＥ）
63	西出 富美	和（ＡＢＣ）
	冨田 綾子	和（河南）
64	勘米良 知恵	大（富田林レディース）
	黒﨑 美幸	大（枚方ＳＴＣ）
65	梶谷 由美	奈（アドバンス）
	池崎 恭代	奈（香芝）
66	稲本 洋子	京（葵）
	廣瀬 由美子	京（葵）
67	前山 光代	大（門真）
	木村 美由紀	大（門真）
68	三原 聡子	兵（今津）
	中西 純子	兵（今津）
69	浅田 彰子	大（豊中）
	安川 美香	大（豊中）
70	清水 登美	大（柏原）
	山本 昌代	大（柏原）
71	冨安 ルミ	和（和歌山忠友）
	伊澤 雅子	和（和歌山忠友）
72	青谷 博美	大（ＧＬＯＲＹ）
	本山 奈緒子	大（八尾市ST協会）
73	大坪 祐子	奈（生駒市ST協会）
	三好 紋子	奈（生駒市ST協会）
74	三田 真弓	京（やましな）
	上埜 尚美	京（若竹）
75	米田 真由美	大（堺エース）
	大久保 由美子	大（堺エース）
76	下森 圭子 ~~伊賀 真理~~	兵 （垂水テニス） ~~（宮っ子）~~
	加藤 幸子	兵（宮っ子）
77	中辻 孝子	大（ＭＥＷＳ）
	青山 裕子	奈（Ｔ・Ｍ）
78	福田 恵美	大（和泉ＢＭＣ）
	太田 優子	大（熊取レディース）
79	近藤 由美子	京（ピノキオ）
	島津 恵子	京（レイスター）

No. 59　中村・小谷

き く(1)

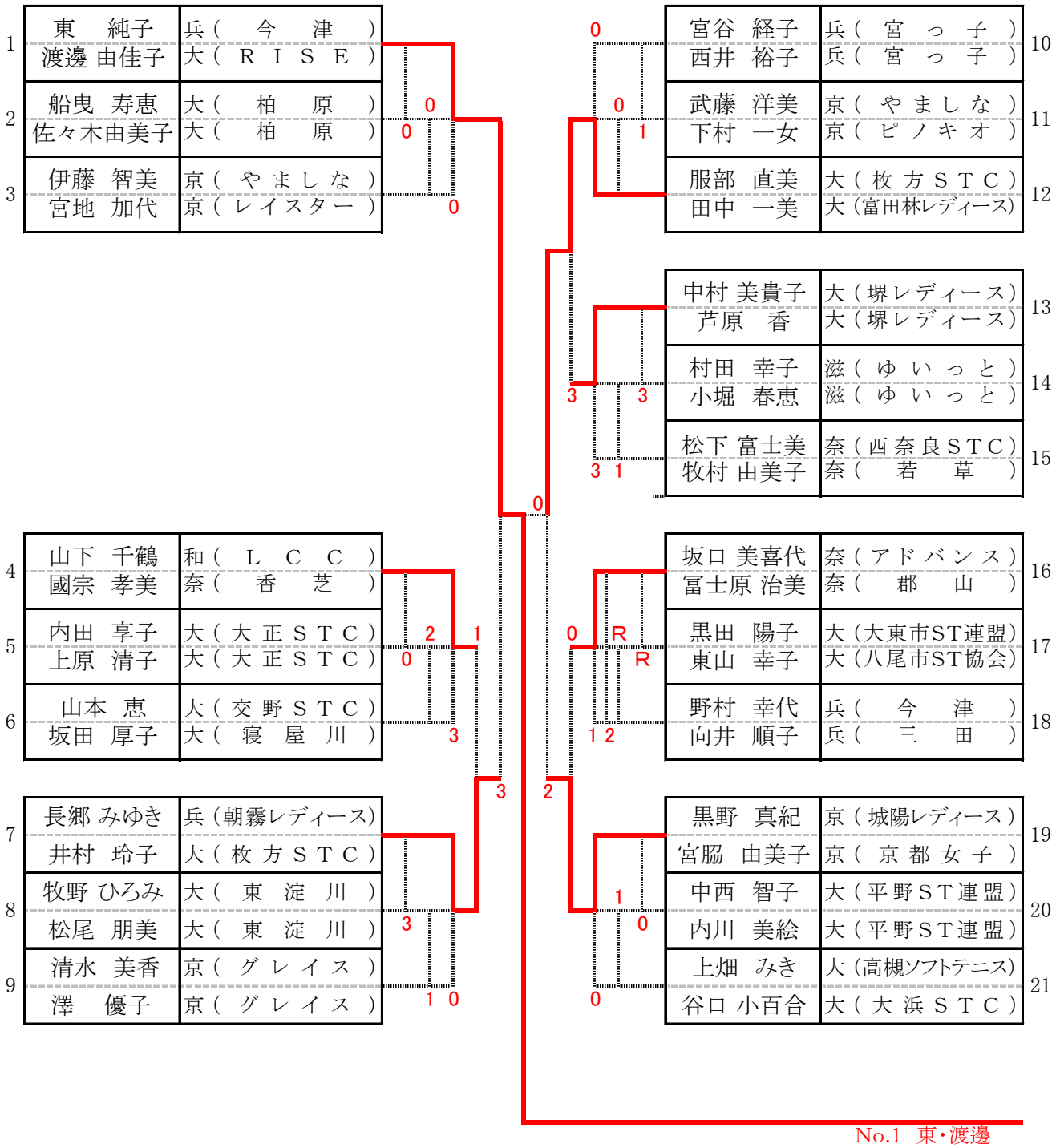
1 東 純子 兵（ 今 津 ）
渡邊 由佳子 大（ R I S E ）
2 船曳 寿恵 大（ 柏 原 ）
佐々木由美子 大（ 柏 原 ）
3 伊藤 智美 京（ や ま し な ）
宮地 加代 京（ レイスター ）
4 山下 千鶴 和（ L C C ）
國宗 孝美 奈（ 香 芝 ）
5 内田 享子 大（ 大 正 S T C ）
上原 清子 大（ 大 正 S T C ）
6 山本 恵 大（ 交 野 S T C ）
坂田 厚子 大（ 寝 屋 川 ）
7 長郷 みゆき 兵（朝霧レディース）
井村 玲子 大（ 枚 方 S T C ）
8 牧野 ひろみ 大（ 東 淀 川 ）
松尾 朋美 大（ 東 淀 川 ）
9 清水 美香 京（ グ レ イ ス ）
澤 優子 京（ グ レ イ ス ）
10 宮谷 経子 兵（ 宮 っ 子 ）
西井 裕子 兵（ 宮 っ 子 ）
11 武藤 洋美 京（ や ま し な ）
下村 一女 京（ ピ ノ キ オ ）
12 服部 直美 大（ 枚 方 S T C ）
田中 一美 大（富田林レディース）
13 中村 美貴子 大（堺レディース）
芦原 香 大（堺レディース）
14 村田 幸子 滋（ ゆ い っ と ）
小堀 春恵 滋（ ゆ い っ と ）
15 松下 富士美 奈（西奈良STC）
牧村 由美子 奈（ 若 草 ）
16 坂口 美喜代 奈（アドバンス）
冨士原 治美 奈（ 郡 山 ）
17 黒田 陽子 大（大東市ST連盟）
東山 幸子 大（八尾市ST協会）
18 野村 幸代 兵（ 今 津 ）
向井 順子 兵（ 三 田 ）
19 黒野 真紀 京（城陽レディース）
宮脇 由美子 京（ 京 都 女 子 ）
20 中西 智子 大（平野ST連盟）
内川 美絵 大（平野ST連盟）
21 上畑 みき 大（高槻ソフトテニス）
谷口 小百合 大（ 大 浜 S T C ）
No.1 東・渡邊

き く(2)

22	池下 明子	和（ A B C ）	
	上門 美登利	滋（大津なでしこ）	
23	澤田 清子 ~~須藤 和代~~	大 （枚方春日） ~~(RISE)~~	
	熊澤 直美	大（ R I S E ）	
24	中川 美保	大（ 豊 中 ）	
	八木 直美	大（ 豊 中 ）	
25	竹中 弓野	京（ B A S E ）	
	長嶋 悦子	京（ B A S E ）	
26	古賀 弘子	大（大東市ST連盟）	
	~~小濱 佳子~~ 野々村 早苗	大 ~~(大東市ST連盟)~~ （ARK）	
27	玉城 美紀	兵（ 宮 っ 子 ）	
	藤井 喜久子	兵（ 宮 っ 子 ）	
28	三宅 由里子	奈（ 香 芝 ）	
	向井 瑳智子	奈（ 若 草 ）	
29	伊東 純子	京（福知山ウイディ）	
	小畑 明美	京（福知山ウイディ）	
30	吉田 智佳	大（枚 方 S T C）	
	赤井 加代子	大（フロンティア）	
31	田中 裕海	兵（朝霧レディース）	
	矢野 美由紀	兵（ 三 田 ）	
32	万代 典子	大（ 柏 原 ）	
	立石 貴代美	大（ 柏 原 ）	
33	岡本 末美	大（ 寝 屋 川 ）	
	木村 薫	大（枚 方 春 日）	

	亀岡 乃利子	京（ 嵯 峨 ）	34
	村上 容子	京（ミッキーママ）	
	木村 千恵	和（ ゆ う が ）	35
	大林 妙子	兵（ 東 灘 ）	
	内海 利栄子	大（サンレディース）	36
	河内 よし美	大（ 大 浜 S T C ）	
	奥山 千恵子	奈（ 香 芝 ）	37
	御内 久美子	大（八尾市ST協会）	
	大槻 しずか	京（ グ レ イ ス ）	38
	鈴木 典子	京（ E F T ）	
	村田 資麻子	大（富田林レディース）	39
	酒井 尚美	大（堺ミルフィーズ）	
	財賀 輝実	大（ 枚 方 S T C ）	40
	荒井 至津恵	大（ 枚 方 S T C ）	
	中村 正子	奈（ 若 草 ）	41
	青木 香織	奈（ 若 草 ）	
	丸山 あゆみ	大（大阪OB軟庭会）	42
	髙橋 泉	大（ 堺 エ ー ス ）	
	平山 友美	兵（ 今 津 ）	43
	岡野 妙子	兵（ 今 津 ）	
	寺田 洋子	大（ 茨 木 ）	44
	古結 恵美	大（ 茨 木 ）	
	小島 邦子	京（ や ま し な ）	45
	安藤 ひとみ	京（ ピ ノ キ オ ）	

あやめ(1)

1	浦　みどり	兵（　今　津　）
	森　由香	兵（すずらん）
2	沖野　京子	大（　泉　南　）
	北野 久美子	大（　泉　南　）
3	三砂 亥佐枝	大（八尾市ST協会）
	松田 美千代	大（平野ST連盟）
4	上田　洋子	和（ゆうが）
	~~田中　好美~~ 登　栄子	~~和（ゆうが）~~ 兵（東神戸テニス）
5	木村　充子	大（MEWS）
	中野　道子	大（和泉BMC）
6	畠山 智恵美	奈（T・M）
	上路　典子	京（Mars）
7	太田 みどり	滋（大津なでしこ）
	野本 久美子	滋（大津なでしこ）
8	北口　玲子	大（門　真）
	肥後　恵子	大（ゆうゆう）
9	桑野　礼子	大（フリー）
	山本 みどり	大（堺ミルフィーズ）
10	上山　親子	大（ファニー）
	久富 貴美代	大（堺レディース）
11	上田　朋美	奈（信　貴）
	北村 智栄美	奈（奈良STC）
12	渡辺　恵子	大（富田林レディース）
	井上　京子	京（若　竹）
13	藤野　芳子	大（熊取レディース）
	松本 日奈子	大（箕面サングリーン）
14	市橋　恵子	京（ピノキオ）
	村井　せつ子	京（ピノキオ）
15	久米　京子	兵（明石レディース）
	山口　雄子	兵（明石レディース）
16	北中 あけみ	大（箕面サングリーン）
	山本　美樹	大（吹　田）
17	猪岡　陽子	奈（若　草）
	中尾 ひろみ	奈（若　草）
18	清水　美晴	大（和泉BMC）
	藤井　則子	大（和泉BMC）
19	時吉　美佐	大（交野STC）
	山本 登代子	大（東淀川）
20	林　敦美	和（クリーン）
	井上 真由美	和（クリーン）
21	長原 富久美	大（茨　木）
	吉田 真佐子	大（スリーアローズ）
22	打和　久美子	京（クレインズ）
	神社　純子	京（クレインズ）
23	近藤　千夏	大（大正STC）
	中尾　裕子	大（サラダ）
24	渡辺　春美	兵（今　津）
	浦川 ゆかり	兵（今　津）
25	足立　由子	兵（今　津）
	桝本　清美	兵（東神戸テニス）
26	篠原　佳子	大（熊取レディース）
	榎本　洋子	大（文　月）
27	近藤　恵子	大（吹　田）
	豊田　玲子	大（吹　田）
28	今西　和代	奈（桜井ガンバ）
	吉川　晴美	奈（桜井ガンバ）
29	内山　淳子	大（大阪OB軟庭会）
	上島　幸恵	大（八尾市ST協会）
30	岡内　由紀子	京（洛南パーソンズ）
	下出　記子	京（洛　西）
31	百々　幸代	大（富田林レディース）
	原　真弓	大（東大阪市ST協会）
32	大和崎　裕子	京（クレッシェンド）
	松村　幸子	京（乙訓レディース）
33	寺山　順子	大（堺エース）
	中谷　高子	大（門　真）

あやめ(2)

34	山本　晶子	兵（　三　木　）
	田畑　久美	兵（　三　田　）
35	吉田　比佐代	京（　若　竹　）
	千田　由美	京（ピノキオ）
36	岩津　京子	大（　豊　中　）
	中西　順子	大（　門　真　）
37	塚腰　順子	大（熊取レディース）
	吉岡 きぬよ	大（ＧＬＯＲＹ）
38	金戸　芳子	大（　苺　）
	藤本　享子	大（八尾市ST協会）
39	釜本　淳枝	兵（宮っ子）
	西村 久美子	兵（朝霧レディース）
40	中園　真弓	奈（　若　草　）
	竹村　弘美	奈（アドバンス）
41	町田　優子	大（大正ＳＴＣ）
	山中　順子	大（大正ＳＴＣ）
42	中川　正代	大（サラダ）
	大久保 淳子	大（堺あすなろ）
43	榎本　弘美	和（Ｌ．Ｃ．Ｃ）
	角田　素子	兵（　今　津　）
44	大田　純子	大（アプローズ）
	加藤　教恵	大（箕面サングリーン）
45	吉田　恵子	大（　吹　田　）
	坂下 真由美	大（　吹　田　）
46	森田　光代	大（富田林レディース）
	山本　敦子	大（富田林レディース）
47	加藤 りつ子	大（スリーアローズ）
	瓜生 ゆかり	大（　泉　南　）
48	中野　泰子	京（京都女子）
	大久保　智子	京（クレインズ）

49	安藤 美佐代	大（堺ミルフィーズ）
	谷　多美子	大（交野ＳＴＣ）
50	三田村ひとみ	滋（志賀ＳＴＣ）
	安井　順子	滋（志賀ＳＴＣ）
51	今井　明美	京（ピノキオ）
	中村　千鶴子	京（ピノキオ）
52	植木　敦子	兵（　三　田　）
	笹部　和美	兵（　今　津　）
53	日名　香苗	大（堺エース）
	髙部　光子	大（和泉ＢＭＣ）
54	玉井 喜久代	奈（橿原ＳＴ）
	出井　恭子	奈（橿原ＳＴ）
55	吉村　敬子	京（ピュア）
	黒川　幸子	京（乙訓レディース）
56	安平　恭子	大（　茨　木　）
	清水　令子	大（寝屋川）
57	伊賀　絹子	和（オレンジ）
	森　悦子	和（ゆうが）
58	中尾　信子	大（フリー）
	澤﨑　春美	大（大阪OB軟庭会）
59	大庭 比呂美	大（　泉　南　）
	竹林　春子	大（　泉　南　）
60	北川 美佐尾	奈（　郡　山　）
	佐久間 りえ	奈（　若　草　）
61	青木　智子	大（箕面サングリーン）
	村上 維久子	大（ファニー）
62	上西　智子	大（ラベンダー）
	安野　久代	大（ＯＬＳＴ）
63	山内 加壽子	兵（東神戸テニス）
	日笠　みき	兵（　三　木　）

No. 58　中尾・澤﨑