令和7年度　全日本シングルス選手権大会大阪府予選
（男子）

1	中川 直輝	（ 大阪ガス ）
2	中山 喜太	（ 上宮高校 ）
3	浪越 涼	（ 住吉クラブ ）
4	前出 悠	（ BEYOND ）
5	小池 優	（ 上宮高校 ）
6	武島 圭吾	（ 羽曳野市ソフトテニス連盟 ）
7	芝田 悠乃介	（ 東海大仰星高校 ）
8	中村 悠人	（ 上宮高校 ）
9	中山 空大	（ 履正社スポーツ専門学校 ）
10	千本 惠紹	（ ルーセント大阪 ）
11	浦田 惟生	（ 大阪体育大学 ）
12	山西 浩之	（ 大阪狭山クラブ ）
13	清水 勇斗	（ 上宮高校 ）
14	神原 康太	（ 大阪府庁 ）
15	富岡 結人	（ 上宮高校 ）
16	髙榮 裕太	（ 東海大仰星高校 ）
17	平松 陸	（ 枚方市ソフトテニス連盟 ）
18	森 靖貴	（ 東大阪市ソフトテニス協会 ）
19	青山 朔	（ 上宮高校 ）
20	藤本 拓良	（ 羽曳野市ソフトテニス連盟 ）
21	木村 満生	（ 上宮高校 ）
22	吉川 浩平	（ 平野ソフトテニス連盟 ）
23	立石 健成	（ 上宮高校 ）
24	香川 拓也	（ 摂南大学 ）
25	池田 拓也	（ 高槻ソフトテニスクラブ ）
26	桂川 優太	（ NTT関西 ）
27	岸田 瑛稀	（ 上宮高校 ）
28	矢田 真粋	（ 東海大仰星高校 ）
29	諏訪 達亮	（ 住吉クラブ ）
30	久保 楓	（ 桃山学院大学 ）
31	尾野 純二	（ 八尾市ソフトテニス協会 ）
32	松山 成仁	（ ルーセント大阪 ）
33	須原 蒼	（ 上宮高校 ）

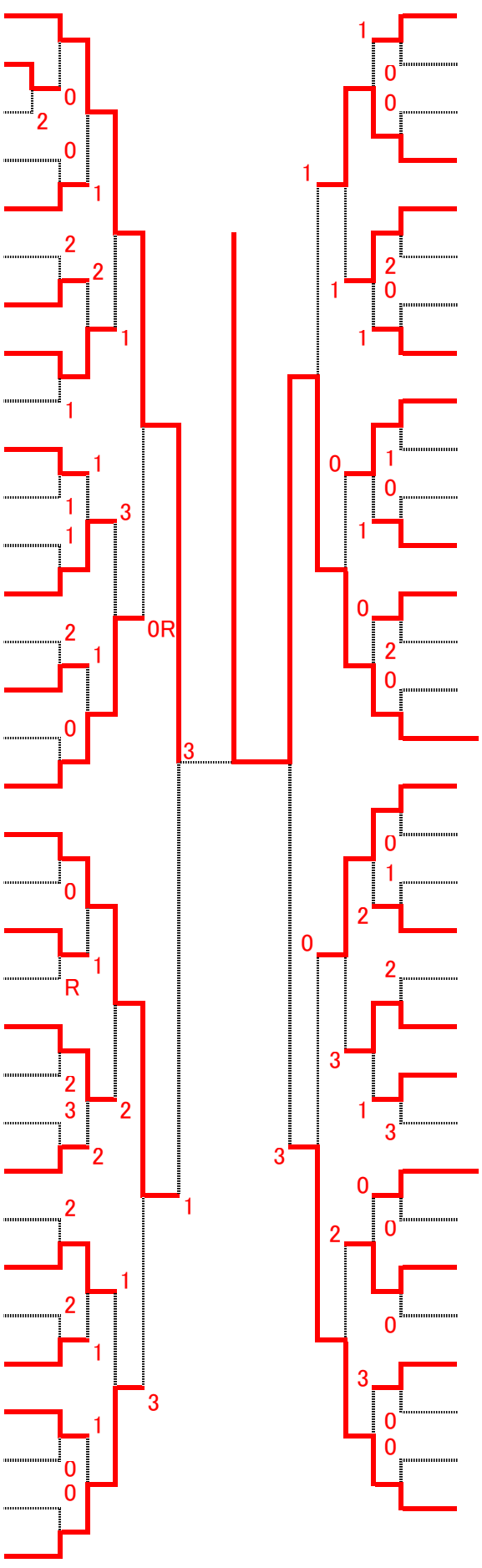

柴地 央貴	（ 八尾市ソフトテニス協会 ）	34
清家 凜翔	（ 上宮高校 ）	35
髙野 琉輝	（ 住吉クラブ ）	36
福井 竣也	（ 上宮高校 ）	37
赤川 奏太	（ 上宮高校 ）	38
平野 遥也	（ パナソニックエレクトリックワークス ）	39
庵原 大輔	（ 東海大仰星高校 ）	40
嶋田 敬之	（ 東大阪市ソフトテニス協会 ）	41
中山 芳輝	（ 羽曳野市ソフトテニス連盟 ）	42
西村 聡太	（ ルーセント大阪 ）	43
奥村 巧	（ 上宮高校 ）	44
田中 瑛也	（ 大阪狭山クラブ ）	45
橋爪 颯	（ 大阪体育大学 ）	46
芳﨑 海人	（ 東海大仰星高校 ）	47
園田 哲広	（ りんくうSTC ）	48
濱中 純誠	（ 上宮高校 ）	49
小谷 健	（ 上宮高校 ）	50
福原 隆弘	（ タフマンズ ）	51
東 勝久	（ ラリークラブ ）	52
宗田 尚輝	（ 住吉クラブ ）	53
中角 碧翔	（ 摂南大学 ）	54
西崎 奏斗	（ 上宮高校 ）	55
古川 綜一郎	（ tennis egg ）	56
五味 隼翼	（ 東海大仰星高校 ）	57
安場 宏明	（ 平野ソフトテニス連盟 ）	58
奥野 由也	（ 大阪府庁 ）	59
足立 匠	（ 上宮高校 ）	60
奥 太一	（ BEYOND ）	61
木村 知也	（ 枚方市ソフトテニス連盟 ）	62
六車 旺雅	（ 上宮高校 ）	63
河崎 麗亜	（ 東海大仰星高校 ）	64
藤井 一貴	（ ルーセント大阪 ）	65

令和7年度　全日本シングルス選手権大会大阪府予選
（女子）

1　房野紗千　（四天王寺高校）
2　西村 小羽　（四天王寺高校）
3　川上 結己　（四天王寺高校）
4　下平 彩乃　（　住吉クラブ　）
5　間井谷 紗生（明浄学院高校）
6　宗佐田 真央（四天王寺高校）
7　宮川 渚　（大阪体育大学）
8　西口 奏　（四天王寺高校）

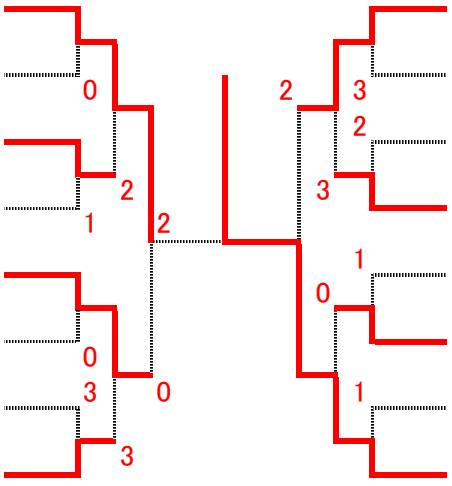

星原美空　（四天王寺高校）9
西渕 叶和　（四天王寺高校）10
眞田 心晴　（四天王寺高校）11
斉藤 愛　（大阪体育大学）12
椎名 果音　（履正社スポーツ専門学校）13
森田 優夢　（四天王寺高校）14
山﨑 琴莉　（四天王寺高校）15
市川こいと　（四天王寺高校）16